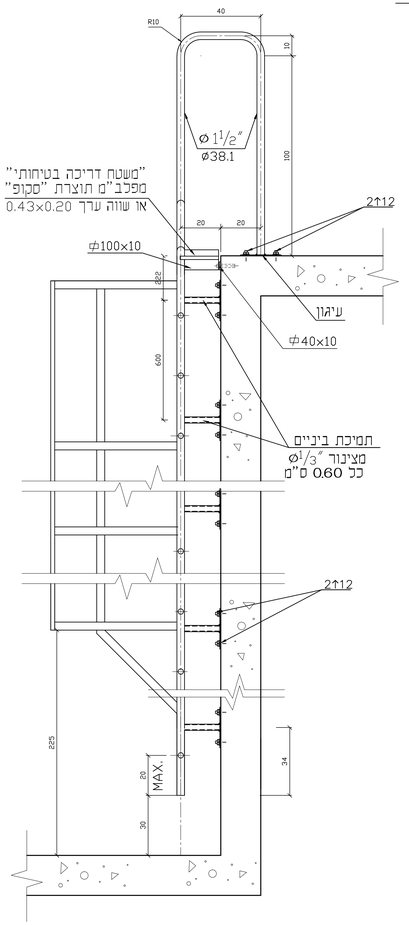

חתך 1-1
1:10

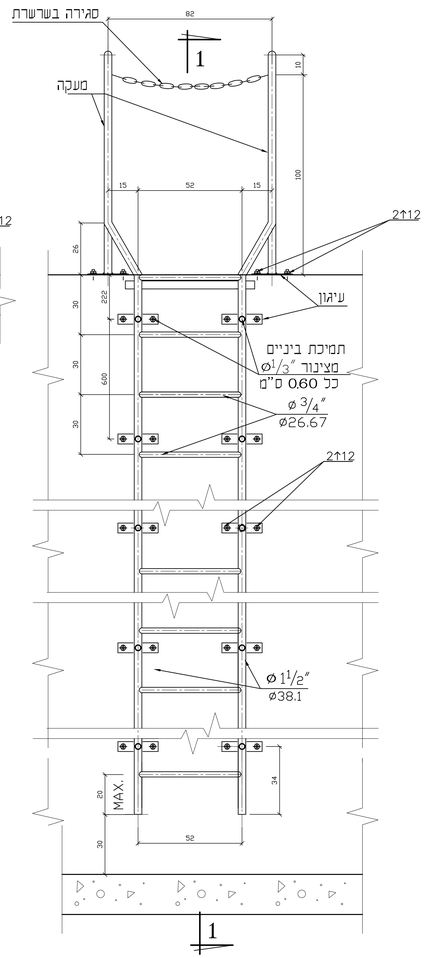

מבט
1:10

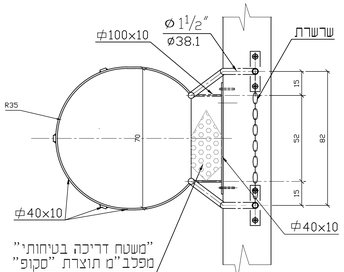

תכנית
1:10

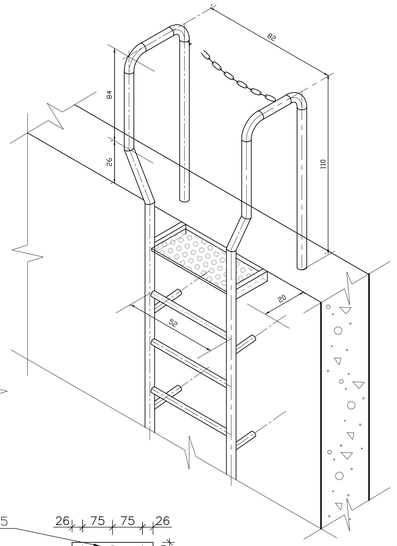

פרט A
1:5

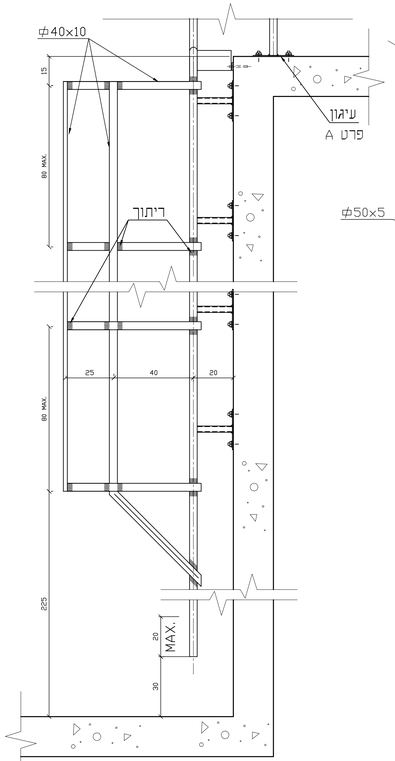

חבקי בטחון לסולם
1:10

הנחת קווי מים

ללא קנ"מ

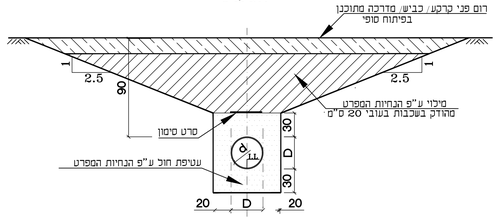

פרט לברז כיבוי אש-בודד

ללא קנ"מ

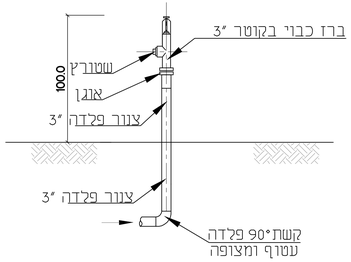

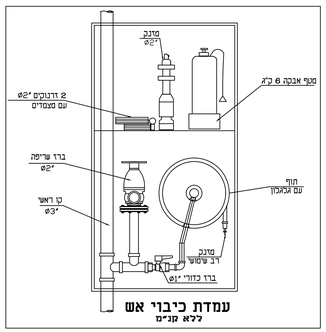

עמדת כיבוי אש
ללא קנ"מ

סכמת צנרת "כיבוי אש"
וסכמת מים לכלים סניטריים (צנרת "מי שתיה")

ללא קנ"מ

הערות:

1. כל מרכיבי הסולם יהיו מפלב"מ (פלדה בלתי מחלידה, נירוסטה) מסוג SS 316
2. כל האלמנטים מפלב"מ, לאחר ייצורם, יעברו טיפול שטח כימי לחידוש שכבת המגן הפסיבית וחיזוקה.
3. כל החיבורים ייעשו בריתוך או באמצעות אביזרי חיבור תקניים של היצרן.
4. עיגונים בתוך רצפה, קירות ותקרת בטון יבוצעו באמצעות ברגים מפלב"מ 316.
5. צינורות ⌀ 3/4″ (⌀26.67) יהיו בעובי דופן של 2.87
   צינורות ⌀ 1½″ (⌀38.10) יהיו בעובי דופן של 3.40

מס' No.	תאור השינוי REVISIONS	שרטט BY	תאריך DATE

REVISION מהדורה: 0	FOR CONSTRUCTION לביצוע	FOR TENDER למכרז 01.04.2025	FOR REVIEW לעיון 12.05.2024

BALASHA-JALON בלשה ילון
INFRASTRUCTURE SYSTEMS LTD. מערכות תשתית בע"מ
P.O. BOX 33600 HAIFA 31334 ISRAEL FAX. 04-8600665 ,050 TELO4-8600600 ת.ד. 33600 חיפה 31334 ישראל פל' 050 ,04-8600600

PLACE:	מקום: תל-אביב יפו
PROJECT:	שם העבודה: שיקום ת"ש לביוב ע"מי
OWNER:	מזמין: מי אביבים
SUBJECT:	נושא השרטוט: פרטים סולם ירידה מגג ומערכת אספקת מים

עורכים: (מאשר)	DESIGNED: תכנן	DRAWN: שרטט	CHECKED: בדק	APP'D: אישר
שם	מ.ב.ד.	י.ג.	מ.ב.ד.	נ.י.
חתימה				
תאריך	08.02.23	08.02.23	08.02.23	08.02.23

SCALE: קנ"מ	PROJECT # מס' עבודה	FILE_DWG	גליון: SHEET
בהסכמן	840/6967	6967-Pratim	6967-14
מידות האריח בס"מ	FILE_CTB	FILE_PLT	
1050×750	Stam-Beleb	6967-Pratim-14	

lena-g Apr 08, 2025 - 11:38am
X:\Tel Aviv - 840\6967\6967-pratim.dwg